Comando Generale dell'Arma dei Carabinieri

III Reparto - Ufficio Armamento, Equipaggiamenti Speciali e materiali per la Telematica

CAPITOLATO TECNICO

per la fornitura di

ETILOMETRI OMOLOGATI E MATERIALI DI CONSUMO

CAPO I – GENERALITA'

Il presente capitolato si riferisce alla fornitura di:

a. **etilometri** di ultima generazione, omologati e certificati dal Ministero delle Infrastrutture e dei Trasporti – *Dipartimento per i Trasporti, la Navigazione, gli Affari Generali ed il Personale – Direzione Generale Territoriale del Centro – Centro Superiore Ricerche e Prove Autoveicoli e Dispositivi* – conformi a quanto previsto dal Decreto del Ministero dei Trasporti n.196 del 22 maggio 1990 (G.U. n.171 del 24 luglio1990);
b. **boccagli** per specifici etilometri;
c. **rotoli di carta** per specifiche stampanti termiche abbinate agli etilometri.

CAPO II – REQUISITI

II.1 REQUISITI TECNICI E PRESTAZIONALI DEGLI ETILOMETRI:

a. **dimensioni**: non superiori a mm. 100 x 290 x 60;
b. **peso:** non superiore a 1 Kg;
c. **ciclo di misura:** automatico;
d. **principio di misura:** minimo mediante cella a raggi infrarossi;
e. **alimentazione:** batteria interna ricaricabile a 220 VAC/12VCC;
f. **autonomia batteria:** minimo 10 ore;
g. **temperatura di funzionamento:** come da omologazione tra 0°C /+40°C;
h. **display:** touch screen;
i. **stampante:** termica;
j. **funzionalità accessoria:** funzione anche in modalità precursore per lo screening preliminare (aspirazione passiva dell'espirato senza l'uso del boccaglio);
k. **omologazione:** rilasciata dal M.I.T. - C.S.R.P.A.D. di Roma;
l. **libretto metrologico**: rilasciato dal M.I.T. - C.S.R.P.A.D. di Roma, con l'annotazione dell'esito positivo della "visita primitiva";
m. **manuale d'uso:** in lingua italiana;
n. **quantità dei dati trascrivibili:** il rapporto emesso dalla stampante dovrà riportare i dati richiesti in sede di omologazione e, comunque, almeno i sottonotati parametri che verranno inseriti automaticamente dallo strumento:
   - modello;
   - nr. di serie;
   - nr. prova;
   - data;
   - ora inizio test;
   - autotest;
   - test di zero prima del test;
   - risultato del test;
   - test di zero a fine test;
   - ora fine test;
   - dati del soggetto controllato;
   - firma del soggetto controllato;
   - firma operatore;
o. **valigetta antiurto in ABS:** per il trasporto e la custodia dell'etilometro;
p. **materiali e accessori a corredo di ogni etilometro**: 5.000 (cinquemila) boccagli monouso confezionati singolarmente; 50 (cinquanta) rotoli di carta per stampante termica e 1 (uno) supporto informatico (esempio CD-rom), in lingua italiana, contenente un videocorso esplicativo sulle modalità di utilizzo.

II.2 DESCRIZIONE DEI BOCCAGLI:

Conformi al modello presentato in sede di omologazione dell'etilometro presso il Ministero delle Infrastrutture e dei Trasporti, da consegnare in confezioni da 100 pezzi cadauna, impacchettati singolarmente, con le seguenti caratteristiche:

a. materiale: plastica – PP (*polipropilene ad uso alimentare*);
b. peso: 4,2 grammi;
c. infiammabilità: conforme alla normativa standard UL 94 HB;
d. modalità di fabbricazione: sistema ad iniezione su stampo senza alcun residuo di polvere e/o altri materiali.

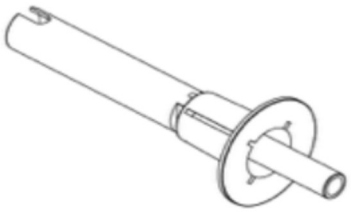

Misure in millimetri:

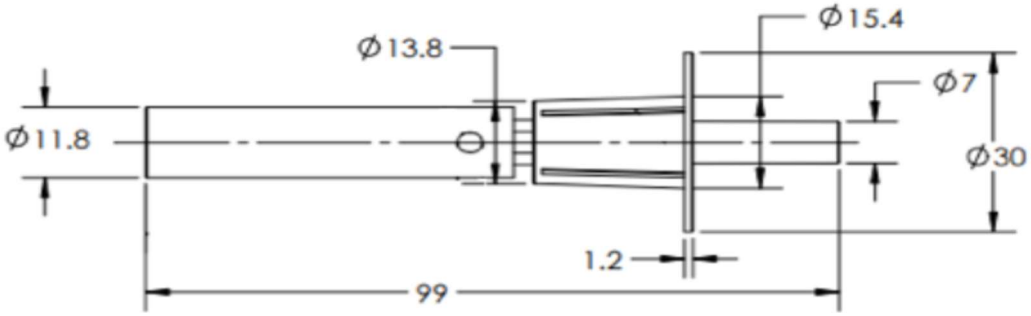

II.3 DESCRIZIONE DEI ROTOLI DI CARTA:

Conformi alla tipologia presentata in sede di omologazione dell'etilometro presso il Ministero delle Infrastrutture e dei Trasporti ed idonei e funzionali alla tipologia di stampante abbinata all'etilometro, da consegnare in confezioni da 10 rotoli cadauna, con le seguenti:

a. carta termica non protetta, a traccia nera, con sensibilità standard (grammatura 55 ± 5 gr./mq. e spessore micron 60 ± 5);
b. larghezza rotolo 57 millimetri;
c. lunghezza rotolo 20 metri;
d. diametro rotolo 40 millimetri;
e. foro rotolo 12 millimetri.

CAPO III – TERMINI DI FORNITURA E VERIFICHE DI CONFORMITA'

III.1 TERMINI DI FORNITURA:

La Società contraente dovrà:

a. **eseguire**, antecedentemente alla verifica di conformità, la codifica NATO dei materiali ed inviarla all'Ufficio Armamenti, Equipaggiamenti Speciali e materiali per la Telematica al codice CEODIFE 900525;
b. comunicare, mediante PEC (**crm39998@pec.carabinieri.it**), la sede o magazzino, sul territorio italiano, e la data di approntamento alla verifica di conformità a decorrere dal giorno successivo alla data di comunicazione di approvazione del contratto attuativo da parte degli organi di controllo, in **unica rata**, entro:
   - **90 giorni solari fino a 50 etilometri e relativi materiali di consumo;**
   - **120 giorni solari fino a 100 etilometri e relativi materiali di consumo;**
   - **150 giorni solari fino a 150 etilometri e relativi materiali di consumo;**
   - **180 giorni solari fino a 200 etilometri e relativi materiali di consumo.**

III.2 VERIFICA DI CONFORMITA':

La Commissione nominata dal Reparto Autonomo del Comando Generale dell'Arma dei Carabinieri, sottoporrà, in relazione a quanto indicato nel presente capitolato tecnico, il materiale in commessa alla verifica di conformità attraverso:

a. l'esame visivo, per accertare la rispondenza quantitativa del materiale in provvista;
b. il controllo documentale, dei certificati di omologazione relativi agli apparati in argomento e della certificazione di avvenuta "visita primitiva" annotata sul "Libretto Metrologico" dal Centro Superiore Ricerche prove Autoveicoli e Dispositivi di Roma;
c. prove tecnico-funzionali, per accertare:

– la conformità degli apparati alle prescrizioni contenute nel Decreto del Ministero dei Trasporti n.196 del 22 maggio 1990;
– la rispondenza delle caratteristiche dell'apparato con le specifiche indicate nel capitolato tecnico;
– il perfetto funzionamento.

L'A.D. si riserva la facoltà di sottoporre gli apparati a prove di laboratorio, presso un Ente Certificato, per verificare il possesso dei requisiti tecnici prescritti dal capitolato tecnico.

III.3 CONSEGNA DELLA FORNITURA:

I materiali in provvista, **entro 20 giorni solari** a decorrere dal giorno successivo alla ricezione della comunicazione in PEC dell'esito favorevole della verifica di conformità da parte del "Direttore dell'esecuzione del contratto", dovranno essere consegnati presso i magazzini dei Servizi Amministrativi degli Enti destinatari, ubicati nelle località che verranno indicate dall'Ufficio Armamenti, Equipaggiamenti Speciali e materiali per la Telematica in sede di stipula dei contratti attuativi.

CAPO IV – PARTI DI RICAMBIO E GARANZIA

La Società contraente si impegna a:

a. fornire le parti di ricambio per almeno 5 anni successivi alla data di consegna dei manufatti;
b. garantire gli apparati in fornitura per un periodo di 2 anni solari dalla data di consegna dei manufatti.

Il servizio di manutenzione in garanzia si esplica nel pieno ripristino delle funzionalità in caso di malfunzionamenti non dipendenti da errato utilizzo e nella sostituzione gratuita delle componenti difettose.

In caso di avaria degli etilometri nel periodo di garanzia, i reparti assegnatari contatteranno la Società contraente al numero di telefono e all'indirizzo PEC che verranno messi a disposizione a seguito della verifica di conformità, la quale, entro 20 giorni lavorativi (25 giorni per i reparti ubicati sulle isole) dalla segnalazione si impegna al ritiro degli apparati presso le sedi dei reparti, alla riparazione delle componenti difettose e/o alla completa sostituzione del dispositivo e alla restituzione. Tutti i costi relativi alla spedizione A/R a mezzo corriere, alla manutenzione, alle parti di ricambio e agli oneri di versamento per la successiva certificazione presso il CSRPAD di Roma, obbligatoria a seguito della riparazione che deve essere annotata sul libretto metrologico, saranno a carico della Società contraente.

CAPO V – DUVRI

Non sussiste l'obbligo di redazione del DUVRI e l'importo dei relativi oneri della sicurezza è pari a zero in quanto non sono previste interferenze e contatti rischiosi tra il personale della ditta appaltatrice della fornitura ed il personale dell'Arma dei Carabinieri e di imprese eventualmente operanti con contratti differenti nella medesima sede di esecuzione della prestazione.

CAPO VI – SUBAPPALTO

Non vengono posti limiti ad eventuali subappalti, tenuto conto che la qualità dei dispositivi è assicurata dalla prescritta omologazione, rilasciata dal Ministero delle Infrastrutture e dei Trasporti - *Centro Superiore Ricerche e Prove Autoveicoli* di Roma, ai sensi del D.M. 22 maggio 1990 n.196, Art.3., sulla scorta del prototipo depositato.